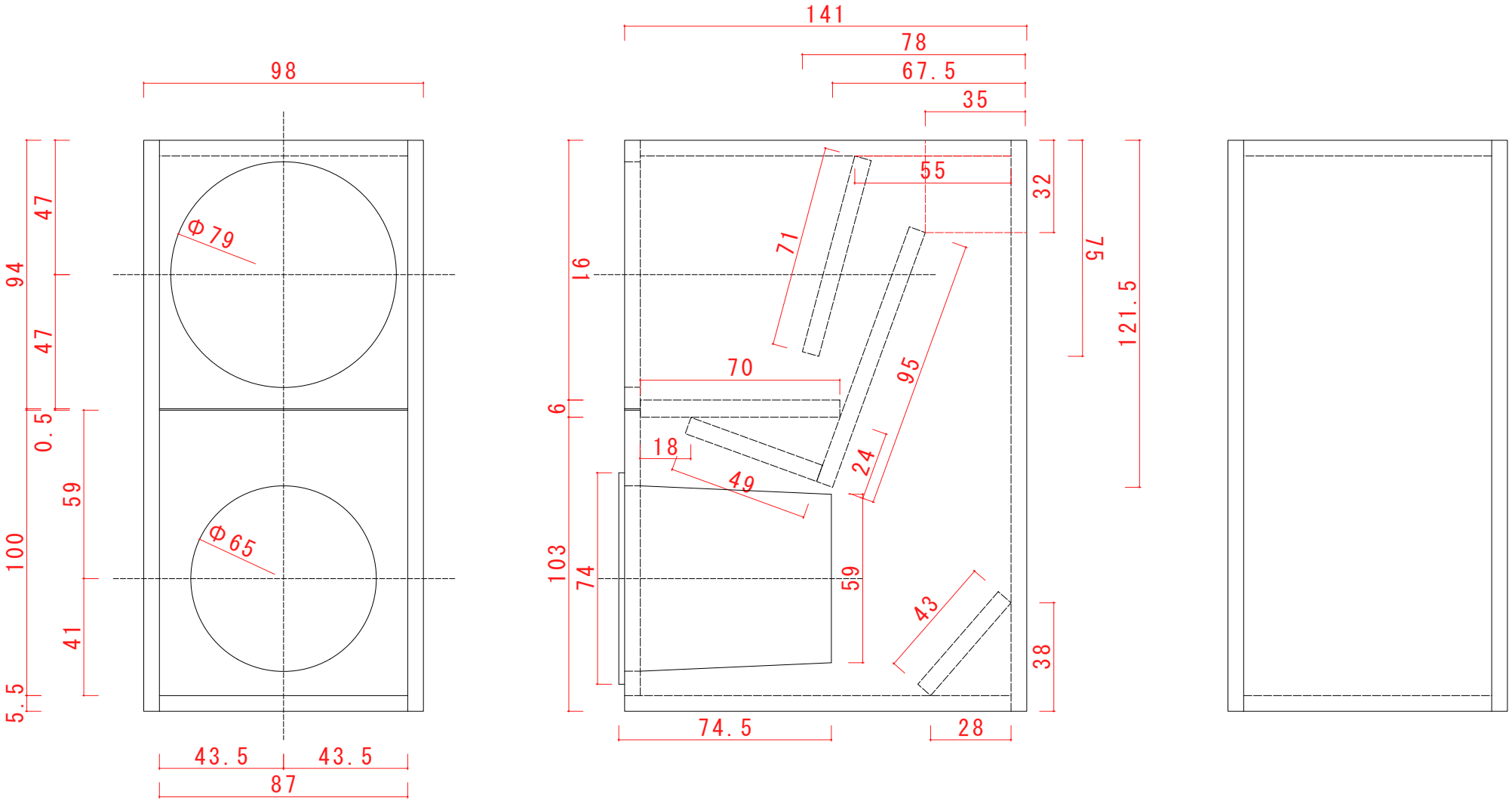※エンクロージャー（箱） 5.5mm厚MDF
内部音道 6.0mm厚MDF